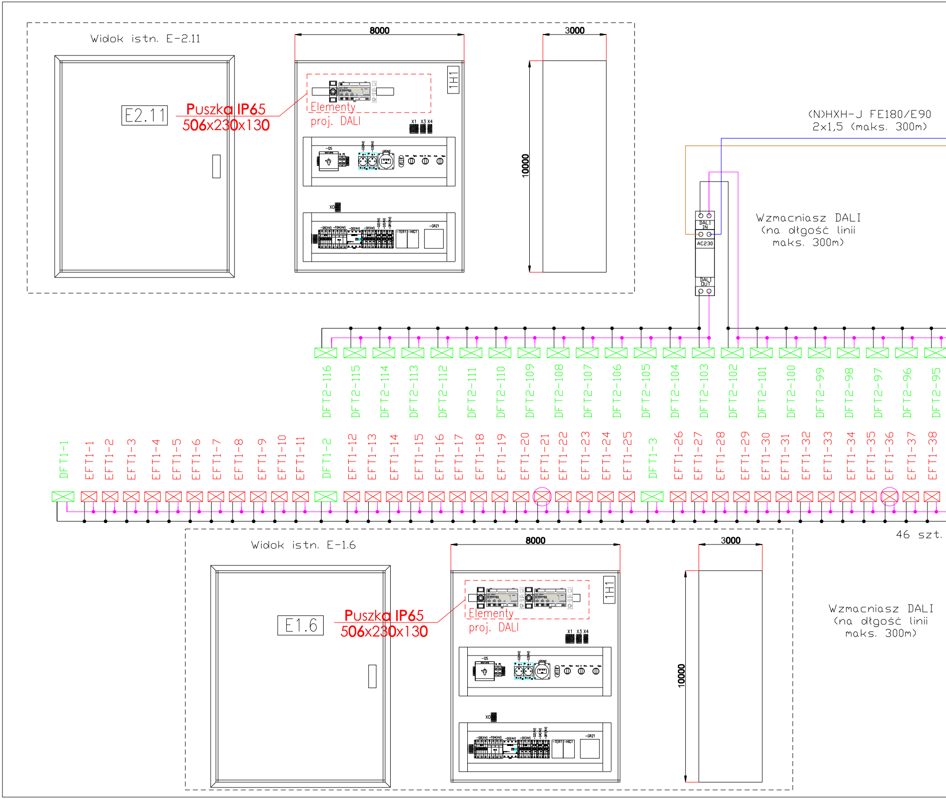
Widok istn. E-2.11
E2.11
Puszka IP65
506x230x130
Elementy
proj. DALI
8000
3000
10000
1H1
X1 X3 X4
X0
(N)HXH-J FE180/E90
2x1,5 (maks. 300m)
DALI IN
AC230
DALI OUT
Wzmacniasz DALI
(na długość linii
maks. 300m)
DFT2-116
DFT2-115
DFT2-114
DFT2-113
DFT2-112
DFT2-111
DFT2-110
DFT2-109
DFT2-108
DFT2-107
DFT2-106
DFT2-105
DFT2-104
DFT2-103
DFT2-102
DFT2-101
DFT2-100
DFT2-99
DFT2-98
DFT2-97
DFT2-96
DFT2-95
DFT1-1
EFT1-1
EFT1-2
EFT1-3
EFT1-4
EFT1-5
EFT1-6
EFT1-7
EFT1-8
EFT1-9
EFT1-10
EFT1-11
DFT1-2
EFT1-12
EFT1-13
EFT1-14
EFT1-15
EFT1-16
EFT1-17
EFT1-18
EFT1-19
EFT1-20
EFT1-21
EFT1-22
EFT1-23
EFT1-24
EFT1-25
DFT1-3
EFT1-26
EFT1-27
EFT1-28
EFT1-29
EFT1-30
EFT1-31
EFT1-32
EFT1-33
EFT1-34
EFT1-35
EFT1-36
EFT1-37
EFT1-38
46 szt.
Widok istn. E-1.6
E1.6
Puszka IP65
506x230x130
Elementy
proj. DALI
8000
3000
10000
1H1
X1 X3 X4
X0
Wzmacniasz DALI
(na długość linii
maks. 300m)

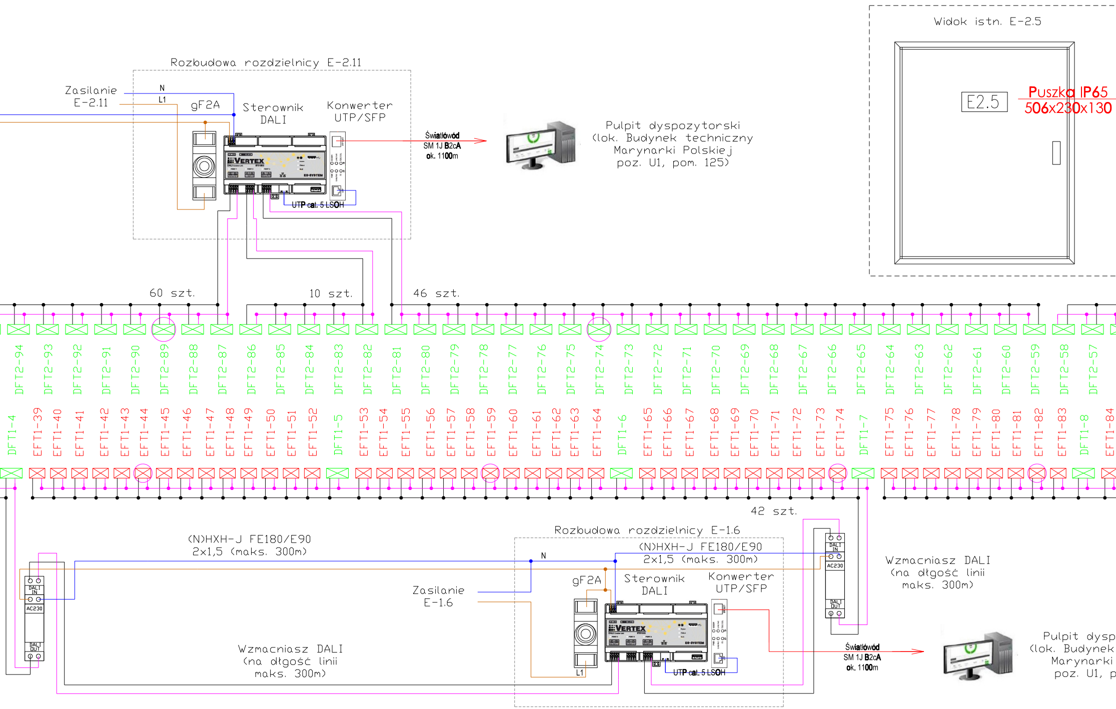
Rozbudowa rozdzielnicy E-2.11
Zasilanie E-2.11
N
L1
gF2A
Sterownik DALI
Konwerter UTP/SFP
Światłowód SM 1J B2cA ok. 1100m
UTP cat. 5 LSOH
Pulpit dyspozytorski (lok. Budynek techniczny Marynarki Polskiej poz. U1, pom. 125)
Widok istn. E-2.5
E2.5
Puszka IP65 506x230x130
60 szt.
10 szt.
46 szt.
DFT2-94
DFT2-93
DFT2-92
DFT2-91
DFT2-90
DFT2-89
DFT2-88
DFT2-87
DFT2-86
DFT2-85
DFT2-84
DFT2-83
DFT2-82
DFT2-81
DFT2-80
DFT2-79
DFT2-78
DFT2-77
DFT2-76
DFT2-75
DFT2-74
DFT2-73
DFT2-72
DFT2-71
DFT2-70
DFT2-69
DFT2-68
DFT2-67
DFT2-66
DFT2-65
DFT2-64
DFT2-63
DFT2-62
DFT2-61
DFT2-60
DFT2-59
DFT2-58
DFT2-57
DFT1-4
EFT1-39
EFT1-40
EFT1-41
EFT1-42
EFT1-43
EFT1-44
EFT1-45
EFT1-46
EFT1-47
EFT1-48
EFT1-49
EFT1-50
EFT1-51
EFT1-52
DFT1-5
EFT1-53
EFT1-54
EFT1-55
EFT1-56
EFT1-57
EFT1-58
EFT1-59
EFT1-60
EFT1-61
EFT1-62
EFT1-63
EFT1-64
DFT1-6
EFT1-65
EFT1-66
EFT1-67
EFT1-68
EFT1-69
EFT1-70
EFT1-71
EFT1-72
EFT1-73
EFT1-74
DFT1-7
EFT1-75
EFT1-76
EFT1-77
EFT1-78
EFT1-79
EFT1-80
EFT1-81
EFT1-82
EFT1-83
DFT1-8
EFT1-84
42 szt.
Rozbudowa rozdzielnicy E-1.6
(N)HXH-J FE180/E90 2x1,5 (maks. 300m)
(N)HXH-J FE180/E90 2x1,5 (maks. 300m)
N
Zasilanie E-1.6
gF2A
L1
Sterownik DALI
Konwerter UTP/SFP
DALI IN
AC230
DALI OUT
DALI IN
AC230
DALI OUT
Wzmacniasz DALI (na długość linii maks. 300m)
Wzmacniasz DALI (na długość linii maks. 300m)
Światłowód SM 1J B2cA ok. 1100m
UTP cat. 5 LSOH
Pulpit dysp (lok. Budynek Marynarki poz. U1, p
VERTEX
ES-SYSTEM

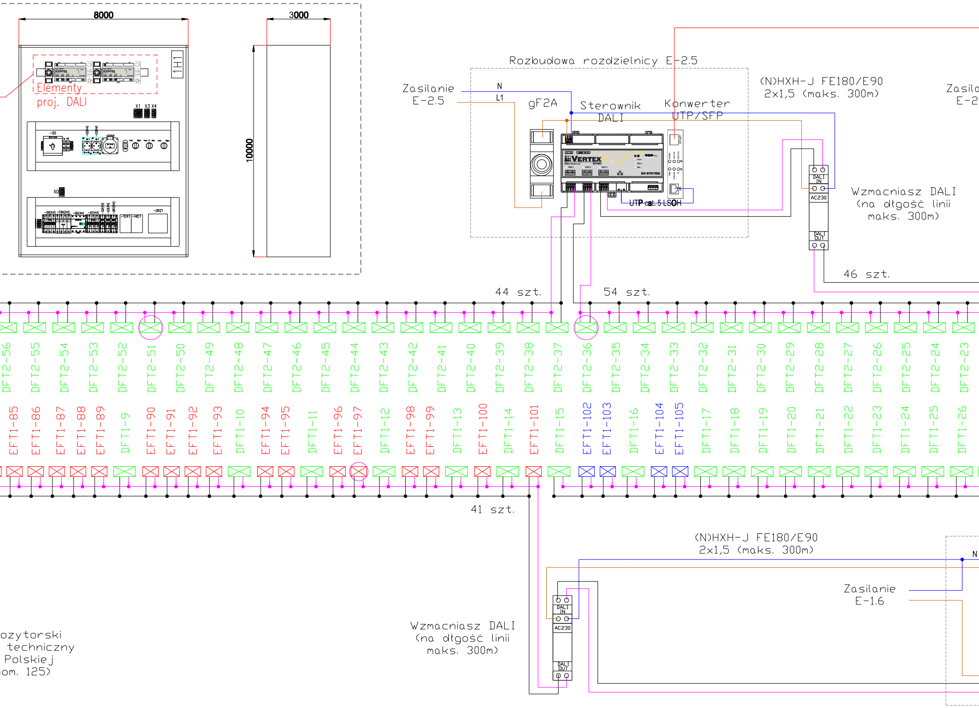
8000
3000
10000
1H1
Elementy
proj. DALI
X1 X3 X4
X0
Rozbudowa rozdzielnicy E-2.5
Zasilanie
E-2.5
N
L1
gF2A
Sterownik
DALI
Konwerter
UTP/SFP
VERTEX
UTP cat. 5 LSOH
(N)HXH-J FE180/E90
2x1,5 (maks. 300m)
Zasila
E-2
DALI IN
AC230
DALI OUT
Wzmacniasz DALI
(na długość linii
maks. 300m)
46 szt.
44 szt.
54 szt.
DFT2-56
DFT2-55
DFT2-54
DFT2-53
DFT2-52
DFT2-51
DFT2-50
DFT2-49
DFT2-48
DFT2-47
DFT2-46
DFT2-45
DFT2-44
DFT2-43
DFT2-42
DFT2-41
DFT2-40
DFT2-39
DFT2-38
DFT2-37
DFT2-36
DFT2-35
DFT2-34
DFT2-33
DFT2-32
DFT2-31
DFT2-30
DFT2-29
DFT2-28
DFT2-27
DFT2-26
DFT2-25
DFT2-24
DFT2-23
EFT1-85
EFT1-86
EFT1-87
EFT1-88
EFT1-89
DFT1-9
EFT1-90
EFT1-91
EFT1-92
EFT1-93
DFT1-10
EFT1-94
EFT1-95
DFT1-11
EFT1-96
EFT1-97
DFT1-12
EFT1-98
EFT1-99
DFT1-13
EFT1-100
DFT1-14
EFT1-101
DFT1-15
EFT1-102
EFT1-103
DFT1-16
EFT1-104
EFT1-105
DFT1-17
DFT1-18
DFT1-19
DFT1-20
DFT1-21
DFT1-22
DFT1-23
DFT1-24
DFT1-25
DFT1-26
41 szt.
(N)HXH-J FE180/E90
2x1,5 (maks. 300m)
N
Zasilanie
E-1.6
DALI IN
AC230
DALI OUT
Wzmacniasz DALI
(na długość linii
maks. 300m)
ozytorski
technиczny
Polskiej
om. 125)

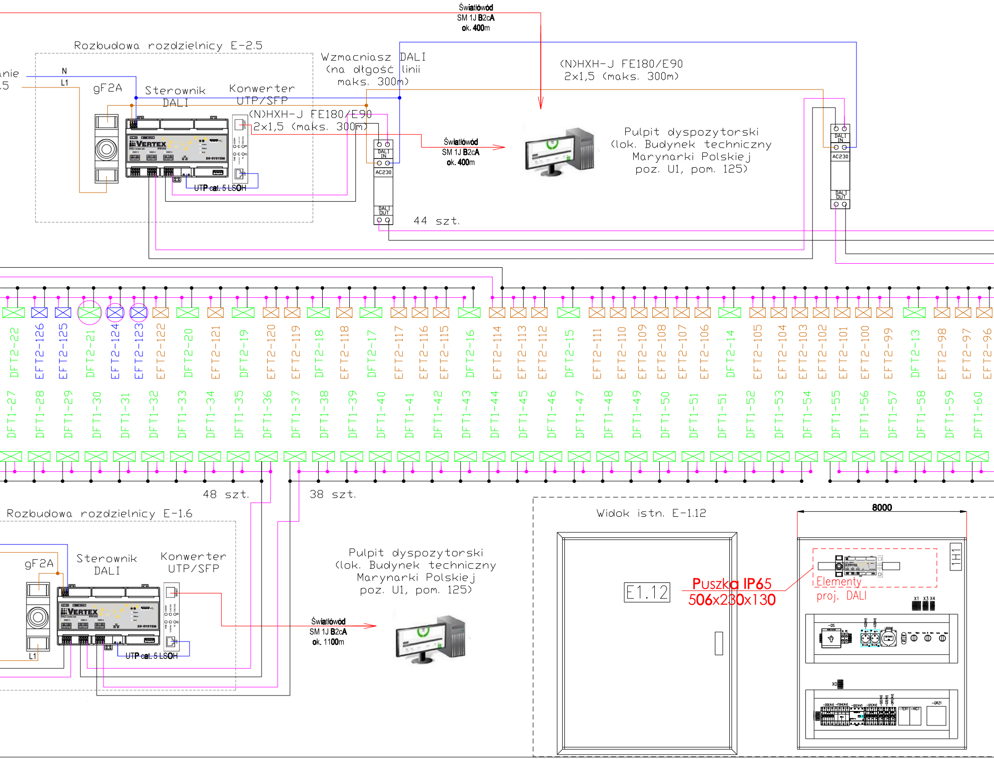
Światłowód
SM 1J B2cA
ok. 400m
Rozbudowa rozdzielnicy E-2.5
Wzmacniasz DALI
(na długość linii
maks. 300m)
(N)HXH-J FE180/E90
2x1,5 (maks. 300m)
anie
.5
N
L1
gF2A
Sterownik
DALI
Konwerter
UTP/SFP
(N)HXH-J FE180/E90
2x1,5 (maks. 300m)
DALI
IN
AC230
DALI
OUT
Światłowód
SM 1J B2cA
ok. 400m
Pulpit dyspozytorski
(lok. Budynek techniczny
Marynarki Polskiej
poz. U1, pom. 125)
UTP cat. 5 LSOH
44 szt.
DFT2-22
EFT2-126
EFT2-125
DFT2-21
EFT2-124
EFT2-123
EFT2-122
DFT2-20
EFT2-121
DFT2-19
EFT2-120
EFT2-119
DFT2-18
EFT2-118
DFT2-17
EFT2-117
EFT2-116
EFT2-115
DFT2-16
EFT2-114
EFT2-113
EFT2-112
DFT2-15
EFT2-111
EFT2-110
EFT2-109
EFT2-108
EFT2-107
EFT2-106
DFT2-14
EFT2-105
EFT2-104
EFT2-103
EFT2-102
EFT2-101
EFT2-100
EFT2-99
DFT2-13
EFT2-98
EFT2-97
EFT2-96
DFT1-27
DFT1-28
DFT1-29
DFT1-30
DFT1-31
DFT1-32
DFT1-33
DFT1-34
DFT1-35
DFT1-36
DFT1-37
DFT1-38
DFT1-39
DFT1-40
DFT1-41
DFT1-42
DFT1-43
DFT1-44
DFT1-45
DFT1-46
DFT1-47
DFT1-48
DFT1-49
DFT1-50
DFT1-51
DFT1-51
DFT1-52
DFT1-53
DFT1-54
DFT1-55
DFT1-56
DFT1-57
DFT1-58
DFT1-59
DFT1-60
48 szt.
38 szt.
Rozbudowa rozdzielnicy E-1.6
gF2A
Sterownik
DALI
Konwerter
UTP/SFP
L1
UTP cat. 5 LSOH
Światłowód
SM 1J B2cA
ok. 1100m
Pulpit dyspozytorski
(lok. Budynek techniczny
Marynarki Polskiej
poz. U1, pom. 125)
Widok istn. E-1.12
E1.12
Puszka IP65
506x230x130
8000
Elementy
proj. DALI
1H1
X1 X3 X4
X0

LEG

- ☒ Oprawa LED 64,4W
- ☒ Oprawa 2-komorowa LED 64,4W + 31,1W (dwi
- ☒ Oprawa LED 220W
- ☒ Oprawa LED 239W
- ⊠ Oprawa oświetleniowa opuszczona na specjaln
(okolice wentylatora strumieniowego)
- — Magistrala DALI N2HX-O E90 2x1,5mm2

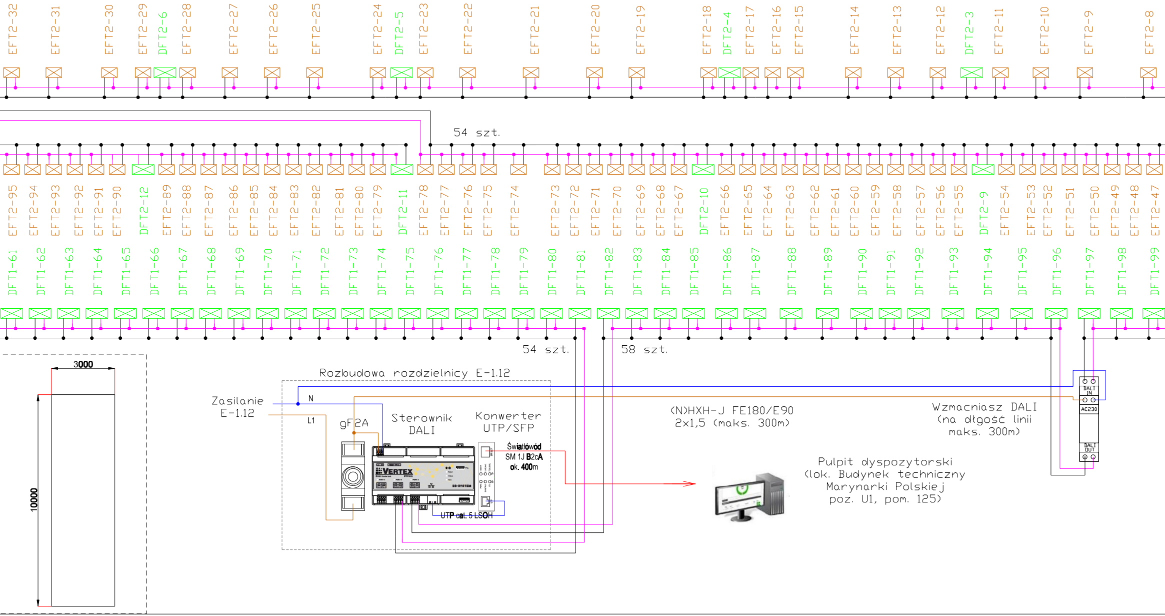
EFT2-32
EFT2-31
EFT2-30
EFT2-29
DFT2-6
EFT2-28
EFT2-27
EFT2-26
EFT2-25
EFT2-24
DFT2-5
EFT2-23
EFT2-22
EFT2-21
EFT2-20
EFT2-19
EFT2-18
DFT2-4
EFT2-17
EFT2-16
EFT2-15
EFT2-14
EFT2-13
EFT2-12
DFT2-3
EFT2-11
EFT2-10
EFT2-9
EFT2-8
54 szt.
EFT2-95
EFT2-94
EFT2-93
EFT2-92
EFT2-91
EFT2-90
DFT2-12
EFT2-89
EFT2-88
EFT2-87
EFT2-86
EFT2-85
EFT2-84
EFT2-83
EFT2-82
EFT2-81
EFT2-80
EFT2-79
DFT2-11
EFT2-78
EFT2-77
EFT2-76
EFT2-75
EFT2-74
EFT2-73
EFT2-72
EFT2-71
EFT2-70
EFT2-69
EFT2-68
EFT2-67
DFT2-10
EFT2-66
EFT2-65
EFT2-64
EFT2-63
EFT2-62
EFT2-61
EFT2-60
EFT2-59
EFT2-58
EFT2-57
EFT2-56
EFT2-55
DFT2-9
EFT2-54
EFT2-53
EFT2-52
EFT2-51
EFT2-50
EFT2-49
EFT2-48
EFT2-47
DFT1-61
DFT1-62
DFT1-63
DFT1-64
DFT1-65
DFT1-66
DFT1-67
DFT1-68
DFT1-69
DFT1-70
DFT1-71
DFT1-72
DFT1-73
DFT1-74
DFT1-75
DFT1-76
DFT1-77
DFT1-78
DFT1-79
DFT1-80
DFT1-81
DFT1-82
DFT1-83
DFT1-84
DFT1-85
DFT1-86
DFT1-87
DFT1-88
DFT1-89
DFT1-90
DFT1-91
DFT1-92
DFT1-93
DFT1-94
DFT1-95
DFT1-96
DFT1-97
DFT1-98
DFT1-99
54 szt.
58 szt.
3000
10000
Rozbudowa rozdzielnicy E-1.12
Zasilanie E-1.12
N
L1
gF2A
Sterownik DALI
Konwerter UTP/SFP
VERTEX
Światłowód SM 1J B2cA ok. 400m
UTP cat. 5 LSOH
(N)HXH-J FE180/E90 2x1,5 (maks. 300m)
Wzmacniasz DALI (na długość linii maks. 300m)
DALI IN
AC230
DALI OUT
Pulpit dyspozytorski (lok. Budynek techniczny Marynarki Polskiej poz. U1, pom. 125)

ENDA

e niezależne oprawy)

ej konstrukcji h=1,5m

Opis oprawy oświetleniowej **np.** EFT2-**80**
EF oświetlenie wjazdowe (adaptacyjne) / DF oświetlenie przejazdowe
T1 / T2 numer rury tunelu
80 numer oprawy

Opis kabla **np.** W-E-M2,**6**-**66**,**68**,71-**6**2
W - **kabel**
E - **elektryczny**, **A** - automatyka
M2.**6** - rozdzielnica
66,**68**,71 - **obwody**

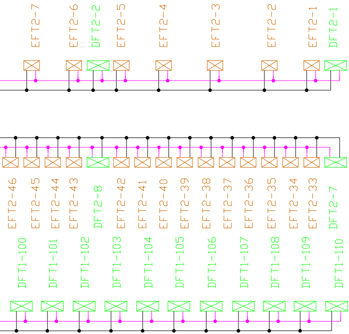

EFT2-7
EFT2-6
DFT2-2
EFT2-5
EFT2-4
EFT2-3
EFT2-2
EFT2-1
DFT2-1
EFT2-46
EFT2-45
EFT2-44
EFT2-43
DFT2-8
EFT2-42
EFT2-41
EFT2-40
EFT2-39
EFT2-38
EFT2-37
EFT2-36
EFT2-35
EFT2-34
EFT2-33
DFT2-7
DFT1-100
DFT1-101
DFT1-102
DFT1-103
DFT1-104
DFT1-105
DFT1-106
DFT1-107
DFT1-108
DFT1-109
DFT1-110

MAREL Sp. z o.o.

Konsorcjum firm MAREL Sp. z o.o. i MAREL
Marcin Szczęsny, ul. Jaśkowa Dolina 15/18, 80-252 Gdańsk

MAREL

NAZWA DOKUMENTACJI

WYMIANA OPRAW OŚWIETLENIA OGÓLNEGO W TUNELU
POD MARTWĄ WISŁĄ W GDAŃSKU

BRANŻ**A** **Tunel T1, T2 - Oświetlenie Ogólne Tunelu**

Data **10.2025**

STADIUM **Projekt wykonawczy**

Skala -

TYTUŁ **RYSUNKU** **Schemat systemy sterowania DALI**

Nr rys. 114

OPRACOWAŁ Marcin Szczęsny

Nr uprawnień POM/0191/POOE/14