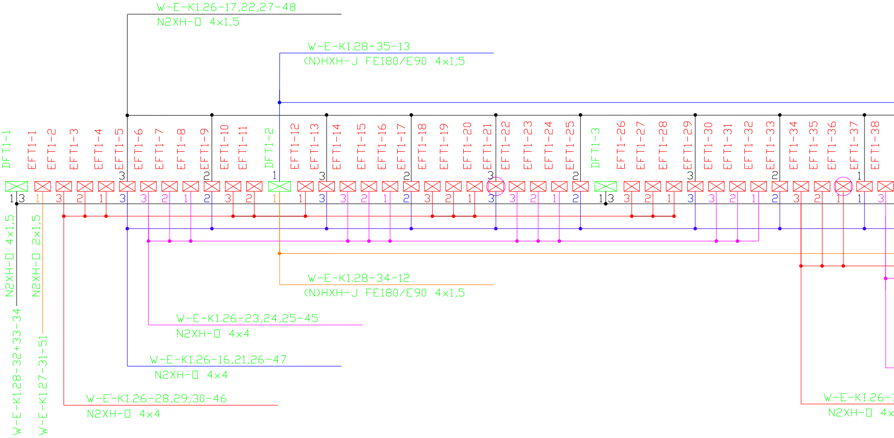
W-E-K1.26-17,22,27-48
N2XH-□ 4x1,5
W-E-K1.28-35-13
(N)HXH-J FE180/E90 4x1,5
DFT1-1
EFT1-1
EFT1-2
EFT1-3
EFT1-4
EFT1-5
EFT1-6
EFT1-7
EFT1-8
EFT1-9
EFT1-10
EFT1-11
DFT1-2
EFT1-12
EFT1-13
EFT1-14
EFT1-15
EFT1-16
EFT1-17
EFT1-18
EFT1-19
EFT1-20
EFT1-21
EFT1-22
EFT1-23
EFT1-24
EFT1-25
DFT1-3
EFT1-26
EFT1-27
EFT1-28
EFT1-29
EFT1-30
EFT1-31
EFT1-32
EFT1-33
EFT1-34
EFT1-35
EFT1-36
EFT1-37
EFT1-38
W-E-K1.28-34-12
(N)HXH-J FE180/E90 4x1,5
W-E-K1.26-23,24,25-45
N2XH-□ 4x4
W-E-K1.26-16,21,26-47
N2XH-□ 4x4
W-E-K1.26-28,29,30-46
N2XH-□ 4x4
N2XH-□ 4x1,5
W-E-K1.28-32+33-34
N2XH-□ 2x1,5
W-E-K1.27-31-51
W-E-K1.26-
N2XH-□ 4x

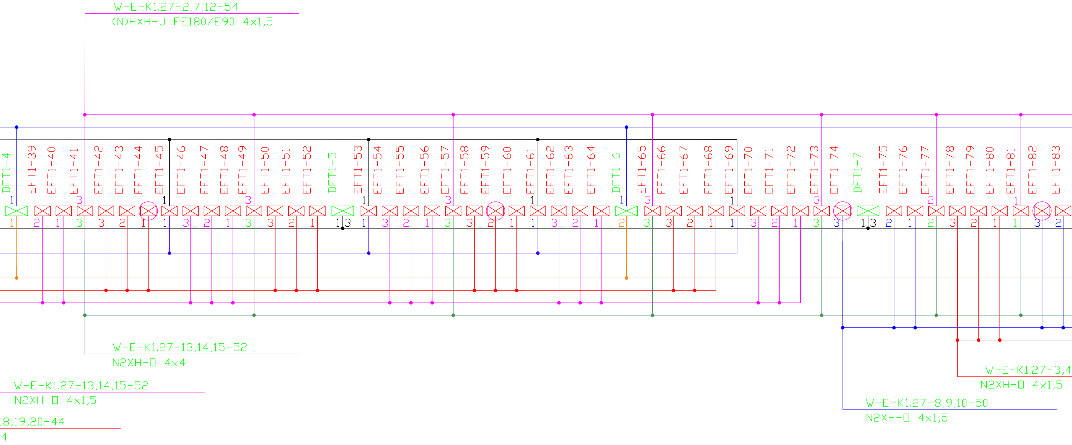
W-E-K1.27-2,7,12-54
(N)HXH-J FE180/E90 4x1,5
DFT1-4
EFT1-39
EFT1-40
EFT1-41
EFT1-42
EFT1-43
EFT1-44
EFT1-45
EFT1-46
EFT1-47
EFT1-48
EFT1-49
EFT1-50
EFT1-51
EFT1-52
DFT1-5
EFT1-53
EFT1-54
EFT1-55
EFT1-56
EFT1-57
EFT1-58
EFT1-59
EFT1-60
EFT1-61
EFT1-62
EFT1-63
EFT1-64
DFT1-6
EFT1-65
EFT1-66
EFT1-67
EFT1-68
EFT1-69
EFT1-70
EFT1-71
EFT1-72
EFT1-73
EFT1-74
DFT1-7
EFT1-75
EFT1-76
EFT1-77
EFT1-78
EFT1-79
EFT1-80
EFT1-81
EFT1-82
EFT1-83
W-E-K1.27-13,14,15-52
N2XH-□ 4x4
W-E-K1.27-13,14,15-52
N2XH-□ 4x1,5
18,19,20-44
4
W-E-K1.27-3,4
N2XH-□ 4x1,5
W-E-K1.27-8,9,10-50
N2XH-□ 4x1,5

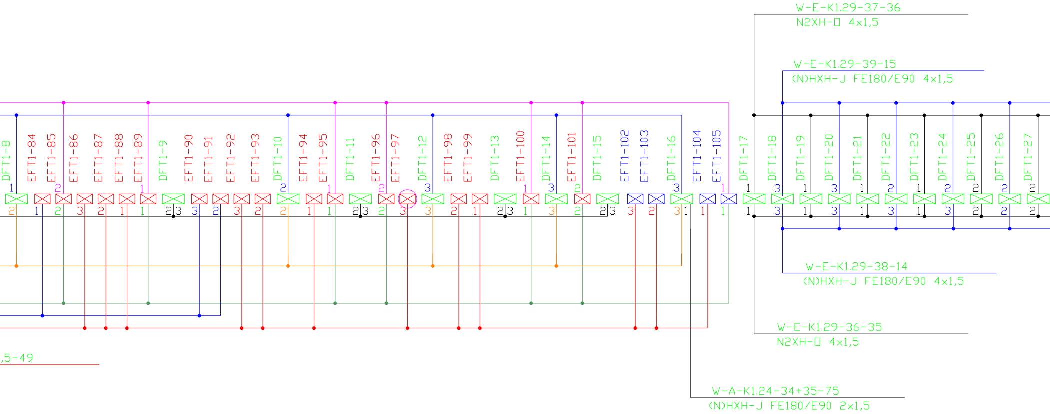
DFT1-8
EFT1-84
EFT1-85
EFT1-86
EFT1-87
EFT1-88
EFT1-89
DFT1-9
EFT1-90
EFT1-91
EFT1-92
EFT1-93
DFT1-10
EFT1-94
EFT1-95
DFT1-11
EFT1-96
EFT1-97
DFT1-12
EFT1-98
EFT1-99
DFT1-13
EFT1-100
DFT1-14
EFT1-101
DFT1-15
EFT1-102
EFT1-103
DFT1-16
EFT1-104
EFT1-105
DFT1-17
DFT1-18
DFT1-19
DFT1-20
DFT1-21
DFT1-22
DFT1-23
DFT1-24
DFT1-25
DFT1-26
DFT1-27
W-E-K1.29-37-36
N2XH-□ 4x1,5
W-E-K1.29-39-15
(N)HXH-J FE180/E90 4x1,5
W-E-K1.29-38-14
(N)HXH-J FE180/E90 4x1,5
W-E-K1.29-36-35
N2XH-□ 4x1,5
W-A-K1.24-34+35-75
(N)HXH-J FE180/E90 2x1,5
,5-49

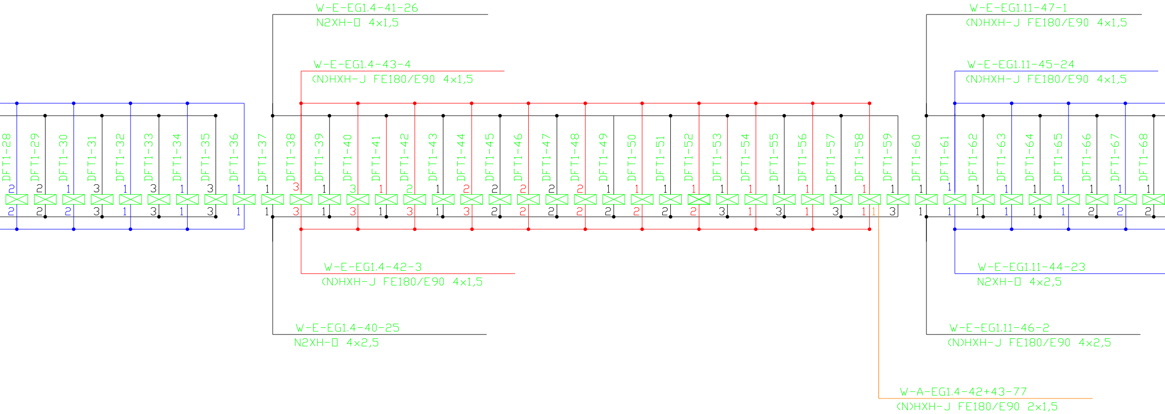
W-E-EG1.4-41-26
N2XH-O 4x1,5
W-E-EG1.4-43-4
(N)HXH-J FE180/E90 4x1,5
W-E-EG1.11-47-1
(N)HXH-J FE180/E90 4x1,5
W-E-EG1.11-45-24
(N)HXH-J FE180/E90 4x1,5
DFT1-28
DFT1-29
DFT1-30
DFT1-31
DFT1-32
DFT1-33
DFT1-34
DFT1-35
DFT1-36
DFT1-37
DFT1-38
DFT1-39
DFT1-40
DFT1-41
DFT1-42
DFT1-43
DFT1-44
DFT1-45
DFT1-46
DFT1-47
DFT1-48
DFT1-49
DFT1-50
DFT1-51
DFT1-52
DFT1-53
DFT1-54
DFT1-55
DFT1-56
DFT1-57
DFT1-58
DFT1-59
DFT1-60
DFT1-61
DFT1-62
DFT1-63
DFT1-64
DFT1-65
DFT1-66
DFT1-67
DFT1-68
W-E-EG1.4-42-3
(N)HXH-J FE180/E90 4x1,5
W-E-EG1.11-44-23
N2XH-O 4x2,5
W-E-EG1.4-40-25
N2XH-O 4x2,5
W-E-EG1.11-46-2
(N)HXH-J FE180/E90 4x2,5
W-A-EG1.4-42+43-77
(N)HXH-J FE180/E90 2x1,5

LEGENDA

🟦 Oprawa LED 64,4W

🟩 Oprawa 2-komorowa LED 64,4W + 31,1W (dwie niezależne oprawy)

🟥 Oprawa LED 220W

🟧 Oprawa LED 239W

🟪 Oprawa oświetleniowa opuszczona na specjalnej konstrukcji (maks.) h=1,5m (okolice wentylatora strumieniowego)

1 Nr fazy kabla zasilającego oprawę

1|2 Nr faz kabla zasilającego oprawę 2 komorową zasilaną z 1 kabla

Opis oprawy oświetleniowej np. EFT2-80
EF oświetlenie wjazdowe (adaptacyjne) / DF oświetlenie przejazdowe
T1 / T2 numer rury tunelu
80 numer oprawy

Opis kabla np. W-E-M2.6-66,68,71-62
W - kabel
E - elektryczny, A - automatyka
M2.6 - rozdzielnica
66,68,71 - obwody

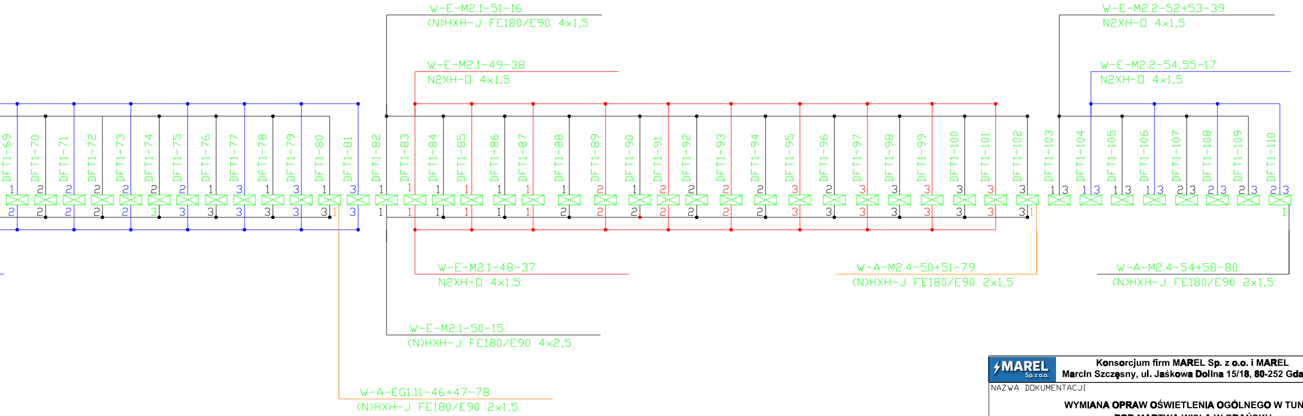
W-E-M2.1-51-16
(N)HXH-J FE180/E90 4x1,5
W-E-M2.1-49-38
N2XH-□ 4x1,5
W-E-M2.2-52+53-39
N2XH-□ 4x1,5
W-E-M2.2-54,55-17
N2XH-□ 4x1,5
DFT1-69
DFT1-70
DFT1-71
DFT1-72
DFT1-73
DFT1-74
DFT1-75
DFT1-76
DFT1-77
DFT1-78
DFT1-79
DFT1-80
DFT1-81
DFT1-82
DFT1-83
DFT1-84
DFT1-85
DFT1-86
DFT1-87
DFT1-88
DFT1-89
DFT1-90
DFT1-91
DFT1-92
DFT1-93
DFT1-94
DFT1-95
DFT1-96
DFT1-97
DFT1-98
DFT1-99
DFT1-100
DFT1-101
DFT1-102
DFT1-103
DFT1-104
DFT1-105
DFT1-106
DFT1-107
DFT1-108
DFT1-109
DFT1-110
W-E-M2.1-48-37
N2XH-□ 4x1,5
W-A-M2.4-50+51-79
(N)HXH-J FE180/E90 2x1,5
W-A-M2.4-54+58-80
(N)HXH-J FE180/E90 2x1,5
W-E-M2.1-50-15
(N)HXH-J FE180/E90 4x2,5
W-A-EG1.11-46+47-78
(N)HXH-J FE180/E90 2x1,5

Konsorcjum firm MAREL Sp. z o.o. i MAREL
Marcin Szczęsny, ul. Jaśkowa Dolina 15/18, 80-252 Gdańsk

NAZWA DOKUMENTACJI
WYMIANA OPRAW OŚWIETLENIA OGÓLNEGO W TUNELU POD MARTWĄ WISŁĄ W GDAŃSKU

BRANŻA **Tunel T1, T2 - Oświetlenie Ogólne Tunelu**
Data **10.2025**

STADIUM **Projekt wykonawczy**
Skala -

TYTUŁ RYSUNKU **Schemat zasilania oświetlenia tunel T1**
Nr rys. 115

OPRACOWAŁ Marcin Szczęsny
Nr uprawnień POM/0191/POOE/14