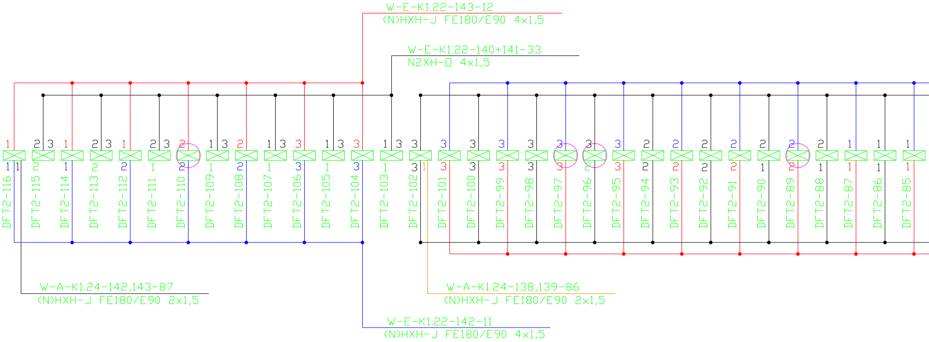
W-E-K1.22-143-12
(N)HXH-J FE180/E90 4x1,5
W-E-K1.22-140+141-33
N2XH-□ 4x1,5
DFT2-116
DFT2-115
DFT2-114
DFT2-113
DFT2-112
DFT2-111
DFT2-110
DFT2-109
DFT2-108
DFT2-107
DFT2-106
DFT2-105
DFT2-104
DFT2-103
DFT2-102
DFT2-101
DFT2-100
DFT2-99
DFT2-98
DFT2-97
DFT2-96
DFT2-95
DFT2-94
DFT2-93
DFT2-92
DFT2-91
DFT2-90
DFT2-89
DFT2-88
DFT2-87
DFT2-86
DFT2-85
W-A-K1.24-142,143-87
(N)HXH-J FE180/E90 2x1,5
W-A-K1.24-138,139-86
(N)HXH-J FE180/E90 2x1,5
W-E-K1.22-142-11
(N)HXH-J FE180/E90 4x1,5

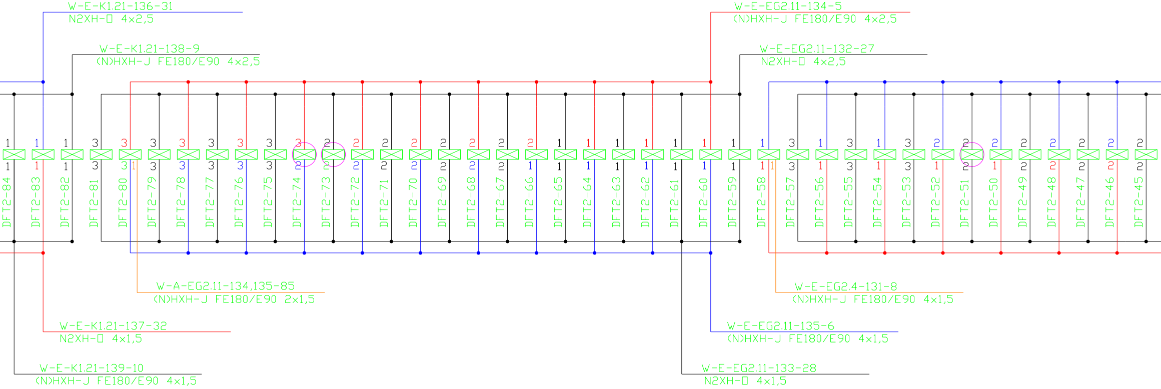
W-E-K1.21-136-31
N2XH-◻ 4x2,5
W-E-K1.21-138-9
(N)HXH-J FE180/E90 4x2,5
W-E-EG2.11-134-5
(N)HXH-J FE180/E90 4x2,5
W-E-EG2.11-132-27
N2XH-◻ 4x2,5
DFT2-84
DFT2-83
DFT2-82
DFT2-81
DFT2-80
DFT2-79
DFT2-78
DFT2-77
DFT2-76
DFT2-75
DFT2-74
DFT2-73
DFT2-72
DFT2-71
DFT2-70
DFT2-69
DFT2-68
DFT2-67
DFT2-66
DFT2-65
DFT2-64
DFT2-63
DFT2-62
DFT2-61
DFT2-60
DFT2-59
DFT2-58
DFT2-57
DFT2-56
DFT2-55
DFT2-54
DFT2-53
DFT2-52
DFT2-51
DFT2-50
DFT2-49
DFT2-48
DFT2-47
DFT2-46
DFT2-45
W-A-EG2.11-134,135-85
(N)HXH-J FE180/E90 2x1,5
W-E-K1.21-137-32
N2XH-◻ 4x1,5
W-E-K1.21-139-10
(N)HXH-J FE180/E90 4x1,5
W-E-EG2.4-131-8
(N)HXH-J FE180/E90 4x1,5
W-E-EG2.11-135-6
(N)HXH-J FE180/E90 4x1,5
W-E-EG2.11-133-28
N2XH-◻ 4x1,5

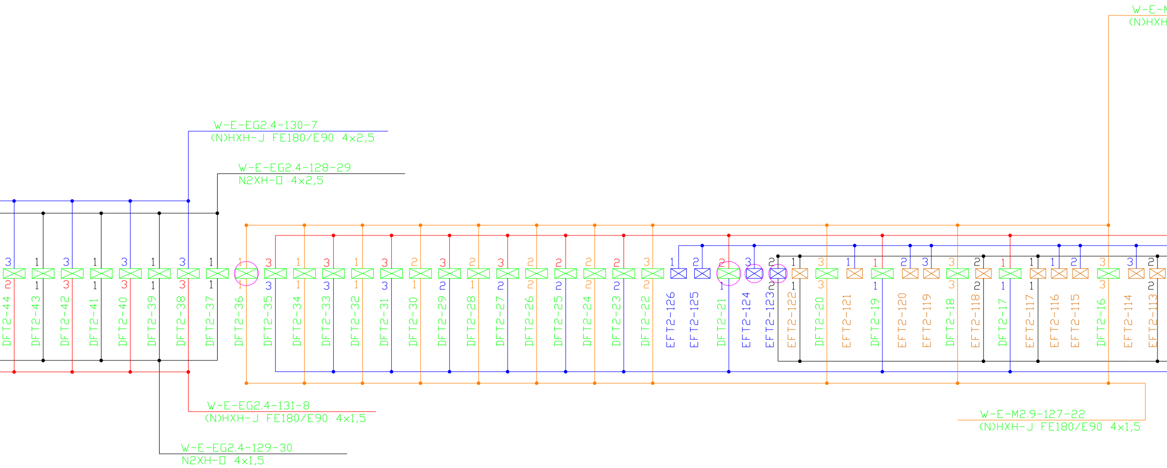
W-E-M
(N)HXH
W-E-EG2.4-130-7
(N)HXH-J FE180/E90 4x2,5
W-E-EG2.4-128-29
N2XH-□ 4x2,5
DFT2-44
DFT2-43
DFT2-42
DFT2-41
DFT2-40
DFT2-39
DFT2-38
DFT2-37
DFT2-36
DFT2-35
DFT2-34
DFT2-33
DFT2-32
DFT2-31
DFT2-30
DFT2-29
DFT2-28
DFT2-27
DFT2-26
DFT2-25
DFT2-24
DFT2-23
DFT2-22
EFT2-126
EFT2-125
DFT2-21
EFT2-124
EFT2-123
EFT2-122
DFT2-20
EFT2-121
DFT2-19
EFT2-120
EFT2-119
DFT2-18
EFT2-118
DFT2-17
EFT2-117
EFT2-116
EFT2-115
DFT2-16
EFT2-114
EFT2-113
W-E-EG2.4-131-8
(N)HXH-J FE180/E90 4x1,5
W-E-EG2.4-129-30
N2XH-□ 4x1,5
W-E-M2.9-127-22
(N)HXH-J FE180/E90 4x1,5

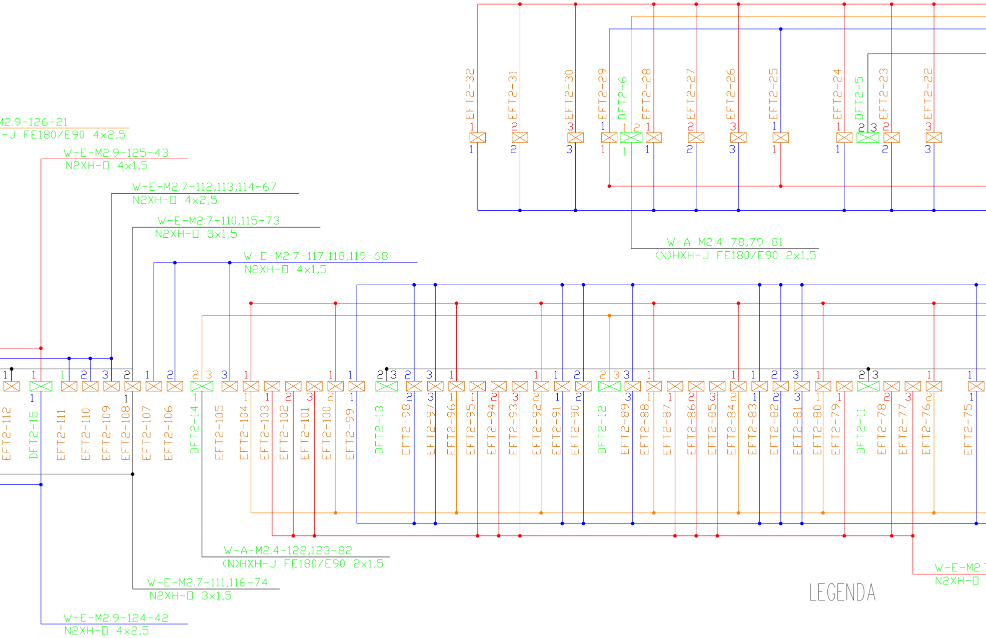
M2.9-126-21
-J FE180/E90 4x2,5
W-E-M2.9-125-43
N2XH-□ 4x1,5
W-E-M2.7-112,113,114-67
N2XH-□ 4x2,5
W-E-M2.7-110,115-73
N2XH-□ 3x1,5
W-E-M2.7-117,118,119-68
N2XH-□ 4x1,5
W-A-M2.4-78,79-81
(N)HXH-J FE180/E90 2x1,5
EFT2-32
EFT2-31
EFT2-30
EFT2-29
DFT2-6
EFT2-28
EFT2-27
EFT2-26
EFT2-25
EFT2-24
DFT2-5
EFT2-23
EFT2-22
EFT2-112
DFT2-15
EFT2-111
EFT2-110
EFT2-109
EFT2-108
EFT2-107
EFT2-106
DFT2-14
EFT2-105
EFT2-104
EFT2-103
EFT2-102
EFT2-101
EFT2-100
EFT2-99
DFT2-13
EFT2-98
EFT2-97
EFT2-96
EFT2-95
EFT2-94
EFT2-93
EFT2-92
EFT2-91
EFT2-90
DFT2-12
EFT2-89
EFT2-88
EFT2-87
EFT2-86
EFT2-85
EFT2-84
EFT2-83
EFT2-82
EFT2-81
EFT2-80
EFT2-79
DFT2-11
EFT2-78
EFT2-77
EFT2-76
EFT2-75
W-A-M2.4-122,123-82
(N)HXH-J FE180/E90 2x1,5
W-E-M2.7-111,116-74
N2XH-□ 3x1,5
W-E-M2.9-124-42
N2XH-□ 4x2,5
W-E-M2.
N2XH-□

LEGENDA

☒	Oprawa LED 64,4W
☒	Oprawa 2-komorowa LED 64,4W + 31,1W (dwie niezależne oprawy)
☒	Oprawa LED 220W
☒	Oprawa LED 239W
☒	Oprawa oświetleniowa opuszczona na specjal (okolice wentylatora strumieniowego)
1 ☒	Nr fazy kabla zasilającego oprawę
1 2 ☒	Nr faz kabla zasilającego oprawę 2 komorową

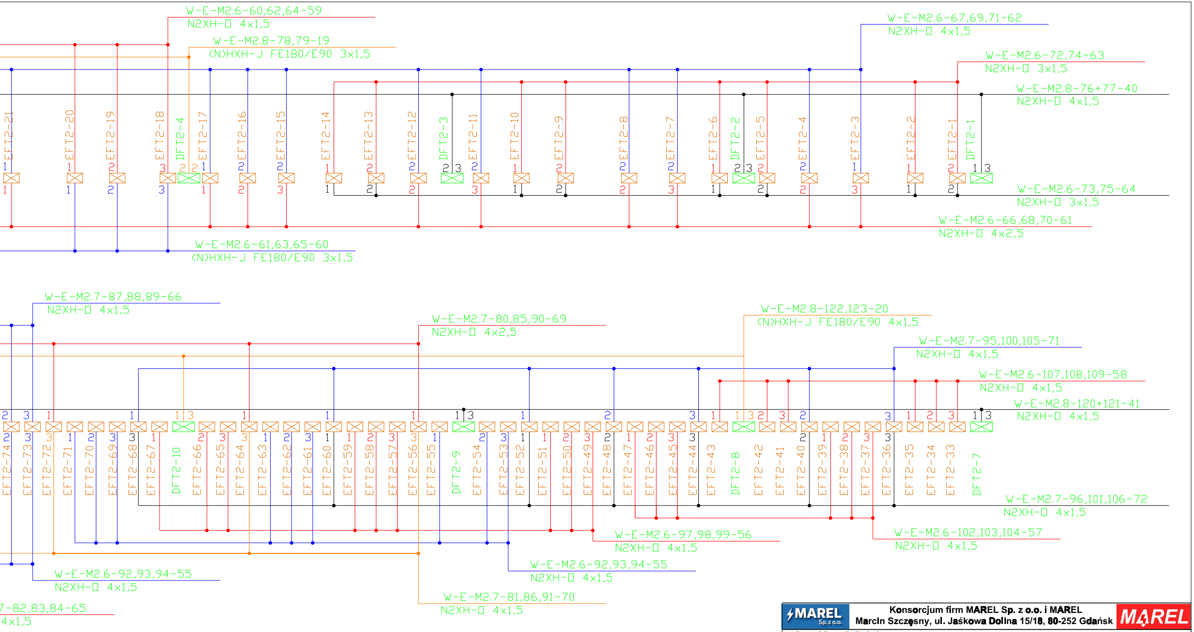
W-E-M2.6-60,62,64-59
N2XH-0 4x1,5
W-E-M2.8-78,79-19
(N)HXH-J FE180/E90 3x1,5
W-E-M2.6-67,69,71-62
N2XH-0 4x1,5
W-E-M2.6-72,74-63
N2XH-0 3x1,5
W-E-M2.8-76+77-40
N2XH-0 4x1,5
EFT2-21
EFT2-20
EFT2-19
EFT2-18
DFT2-4
EFT2-17
EFT2-16
EFT2-15
EFT2-14
EFT2-13
EFT2-12
DFT2-3
EFT2-11
EFT2-10
EFT2-9
EFT2-8
EFT2-7
EFT2-6
DFT2-2
EFT2-5
EFT2-4
EFT2-3
EFT2-2
EFT2-1
DFT2-1
W-E-M2.6-73,75-64
N2XH-0 3x1,5
W-E-M2.6-66,68,70-61
N2XH-0 4x2,5
W-E-M2.6-61,63,65-60
(N)HXH-J FE180/E90 3x1,5
W-E-M2.7-87,88,89-66
N2XH-0 4x1,5
W-E-M2.7-80,85,90-69
N2XH-0 4x2,5
W-E-M2.8-122,123-20
(N)HXH-J FE180/E90 4x1,5
W-E-M2.7-95,100,105-71
N2XH-0 4x1,5
W-E-M2.6-107,108,109-58
N2XH-0 4x1,5
W-E-M2.8-120+121-41
N2XH-0 4x1,5
EFT2-74
EFT2-73
EFT2-72
EFT2-71
EFT2-70
EFT2-69
EFT2-68
EFT2-67
DFT2-10
EFT2-66
EFT2-65
EFT2-64
EFT2-63
EFT2-62
EFT2-61
EFT2-60
EFT2-59
EFT2-58
EFT2-57
EFT2-56
EFT2-55
DFT2-9
EFT2-54
EFT2-53
EFT2-52
EFT2-51
EFT2-50
EFT2-49
EFT2-48
EFT2-47
EFT2-46
EFT2-45
EFT2-44
EFT2-43
DFT2-8
EFT2-42
EFT2-41
EFT2-40
EFT2-39
EFT2-38
EFT2-37
EFT2-36
EFT2-35
EFT2-34
EFT2-33
DFT2-7
W-E-M2.7-96,101,106-72
N2XH-0 4x1,5
W-E-M2.6-97,98,99-56
N2XH-0 4x1,5
W-E-M2.6-102,103,104-57
N2XH-0 4x1,5
W-E-M2.6-92,93,94-55
N2XH-0 4x1,5
W-E-M2.6-92,93,94-55
N2XH-0 4x1,5
W-E-M2.7-81,86,91-70
N2XH-0 4x1,5
7-82,83,84-65
4x1,5

lnej konstrukcji (maks.) h=1,5m

ą zasilaną z 1 kabla

Opis oprawy oświetleniowej np. EFT2-80

EF oświetlenie wjazdowe (adaptacyjne) / DF oświetlenie przejazdowe
T1 / T2 numer rury tunelu
80 numer oprawy

Opis kabla np. W-E-M2.6-66,68,71-62

W - kabel
E - elektryczny, A - automatyka
M2.6 - rozdzielnica
66,68,71 - obwody

MAREL Sp. z o.o.

Konsorcjum firm MAREL Sp. z o.o. i MAREL
Marcin Szczęsny, ul. Jaśkowa Dolina 15/18, 80-252 Gdańsk

MAREL

NAZWA DOKUMENTACJI	**WYMIANA OPRAW OŚWIETLENIA OGÓLNEGO W TUNELU POD MARTWĄ WISŁĄ W GDAŃSKU**	
BRANŻA	**Tunel T1, T2 - Oświetlenie Ogólne Tunelu**	Data **10.2025**
STADIUM	**Projekt wykonawczy**	Skala -
TYTUŁ RYSUNKU	**Schemat zasilania oświetlenia tunel T2**	Nr rys.
OPRACOWAŁ Marcin Szczęsny	Nr uprawnień POM/0191/POOE/14	116