Załącznik nr 4

Schemat szafy oświetleniowej z kompensacją nadążną

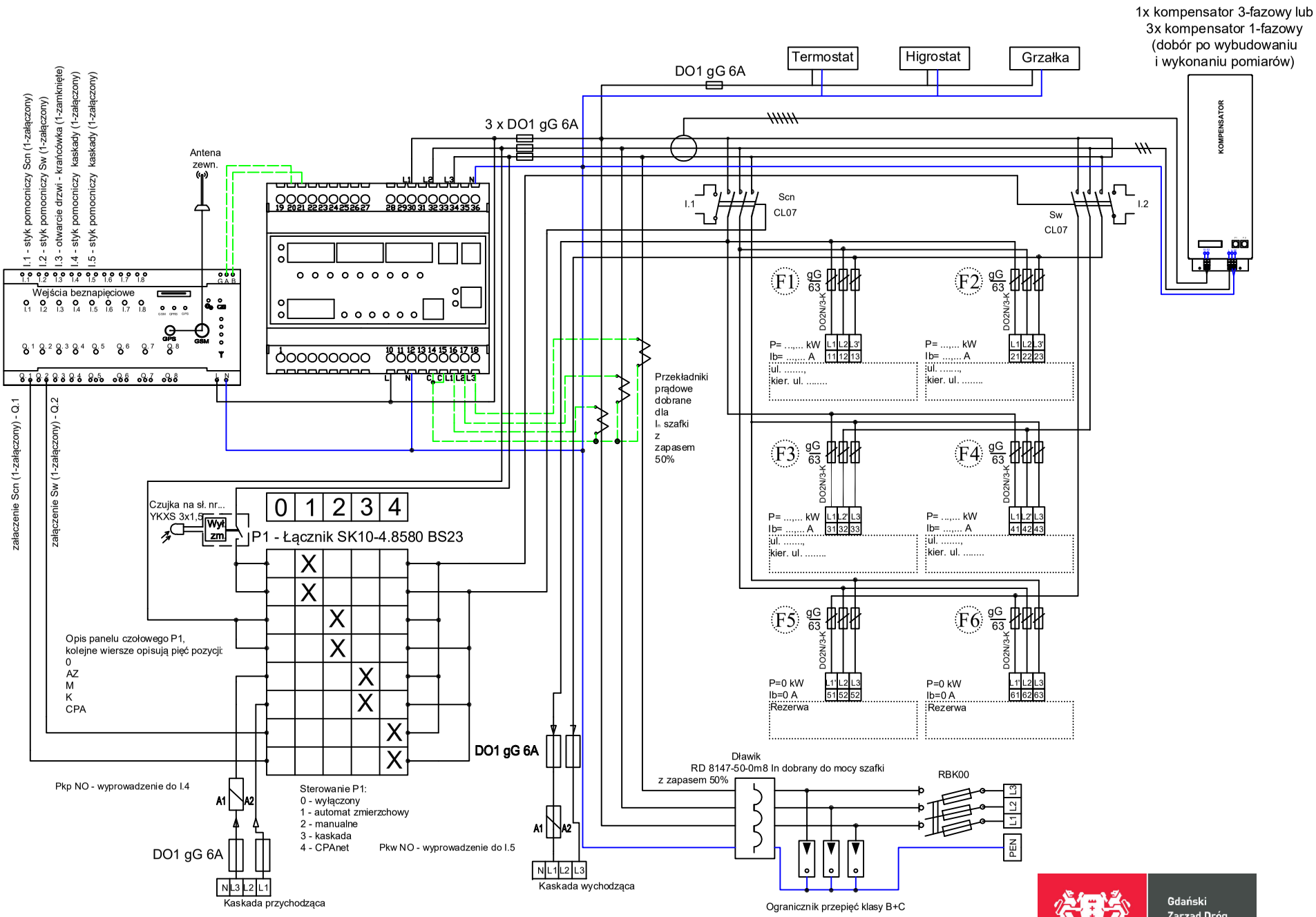

Data opracowania: styczeń 2026r.
Opracował: Jacek Raikowski